Potain TOPKIT

F3/29

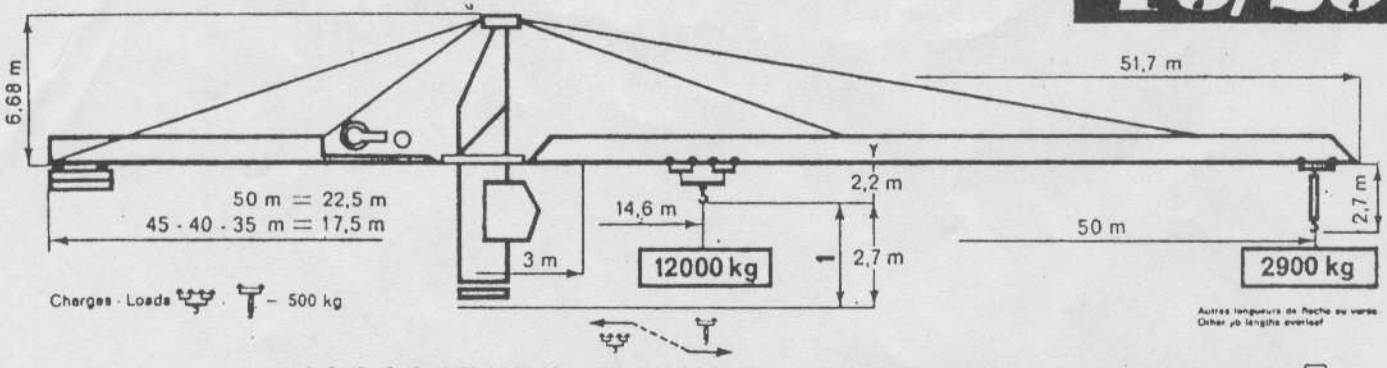

m	14,6	15	16	17	18	19	20	21	22	23	24	25	25,7	27	27,6	28	29	30	31	32	33	34	35	36	37	38	39	40	41	42	43	44	45	46	47	48	49	50
kg	12000		10760		9320		8190		7280		6530		6000		5640		5210		4830				4350		4070				3700		3490				3200		3030	
																	5410						4500						3820						3250			2900

PA 456

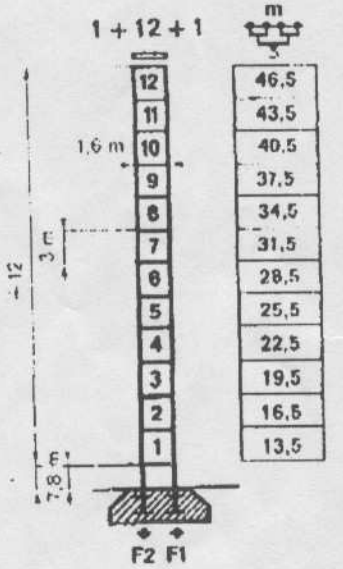

m
46,5
43,5
40,5
37,5
34,5
31,5
28,5
25,5
22,5
19,5
16,5
13,5

H maxi - DM	
RCS 21	160,5 m
LMD 47	253,5 m

HS	
F1	103 t
F2	127 t

47 t

RA 452

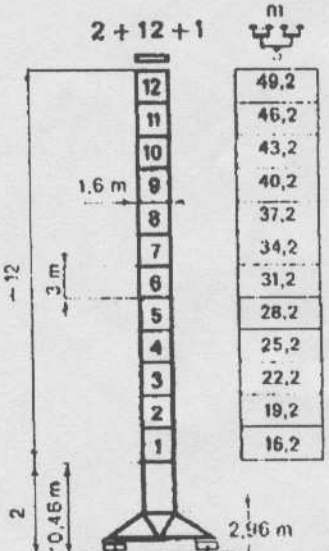

m
49,2
46,2
43,2
40,2
37,2
34,2
31,2
28,2
25,2
22,2
19,2
16,2

H maxi - DM	
RCS 21	160,2 m
LMD 47	253,2 m

	ES	HS
F1	67 t	90 t

56 t

9 m HSM HDM – 0,50 m

Les réactions sont données pour flèche la plus longue et hauteur maxi sous crochet.
The reactions are indicated with longest jib and max height under hook.

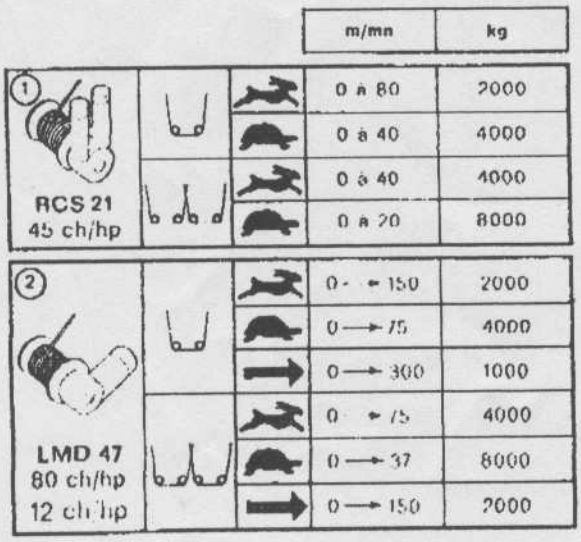

	m/mn	kg
① RCS 21 45 ch/hp	0 à 80	2000
	0 à 40	4000
	0 à 40	4000
	0 à 20	8000
② LMD 47 80 ch/hp 12 ch/hp	0 ← → 150	2000
	0 → 75	4000
	0 → 300	1000
	0 ← → 75	4000
	0 → 37	8000
	0 → 150	2000

OMD 45 R	0 → 1 tr/mn rpm	2 x 6 ch/hp
① DMD 30 8t	0 → 60 m/mn	8 ch/hp
② DMD 35 8t	0 → 50 m/mn	8 ch/hp
4t	0 → 100 m/mn	

RT 425	25 m/mn	2 x 5 ch/hp
RTT 443	20 m/mn	4 x 3 ch/hp
RTT 445 - 2 V	20-40 m/mn	4 x 5 ch/hp

• Normal - Normal
•• Rapide - Fast

380V 50Hz	Réseau Mains supply	Groupe électrogène Generator set
①	60 KVA	80 KVA
②	100 KVA	120 KVA

Modifications réservées
Subject to modification

Printed in France - Réf. 419 F1